Jiná ověření:

Paré:

Orientační schéma:

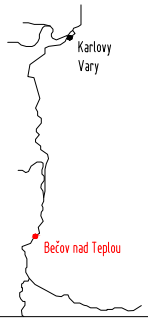

Razítko oprávněné osoby:

Podpis: Datum:

Revize:	Datum:	Popis:	Kontroloval:

Stavebník/Investor: Adresa: Zástupce investora: Adresa:	**Správa železnic, státní organizace** **Dlážděná 1003/7, 110 00 Praha 1** Stavební správa západ Ke Štvanici 656/3, 186 00 Praha 8	SPRÁVA ŽELEZNIC

Zhotovitel díla: Adresa: Kontakt:	Správa železnic, státní organizace Markéty Kuncové 990/12, 615 00 Brno T: +420 972 235 830 E: O09sek@spravazeleznic.cz	SPRÁVA ŽELEZNIC
Zhotovitel části/objektu: Adresa: Kontakt:	Správa železnic, státní organizace Markéty Kuncové 990/12, 615 00 Brno T: +420 972 235 830 E: O09sek@spravazeleznic.cz	SPRÁVA ŽELEZNIC
Hlavní projektant (HIP):	Ing. Miroslav Revaj	Specialista: Ing. Miroslav Revaj

Název stavby/akce:	**Rekonstrukce výpravní budovy v žst. Bečov nad Teplou**	Označení investora: S611700140 Zakázka: 2403
Název části:	Pozemní objekty budov	Označení části: **D.2.2.1**
Název objektu/dílči části:	**Výpravní budova (SO 01)** **Architektonicko-stavební řešení**	Označení objektu/komplexu: **SO 55-71-01 .01**
Název přílohy: Název dílčí části přílohy:	Výpis oken nový stav	Číslo přílohy (typ/pořadí): **2. 039**
Odpovědný projektant: Ing. Miroslav Revaj	Zpracovatel přílohy: Ing. Miroslav Revaj Měřítko: 1:50 Formáty: 23xA4	Stupeň dokumentace: **PDPS**
Kraj: Karlovarský	Katastrální území: Bečov nad Teplou [601268] TUDU: 0241 F1	Smluvní datum zpracování: **15.06.2024**

Označení investora:	Stupeň dokumentace:	Část:	Objekt:	Podobjekt:	Příloha:	Revize:
S 6 1 1 7 0 0 1 4 0	_ P D P S	_ D 2 2 0 1	_ S O 5 5 7 1 0 1	_ 0 1	_ 2 _ 0 3 9	_ P 0 0

[Prostor pro další informace]

STAVBA

REKONSTRUKCE VÝPRAVNÍ BUDOVY V ŽST. BEČOV NAD TEPLOU

NÁZEV VÝKRESU

VÝPIS OKENNÍCH OTVORŮ

01

OZNAČENÍ VÝROBKŮ

VÝPLNĚ OKENNÍCH OTVORŮ JSOU OZNAČENY V PŮDORYSECH PÍSMENEM "OE - EXTERIÉR / OI - INTERIÉR" A ČÍSLEM POLOŽKY V KROUŽKU (NAPŘ. OE.001), V TABULCE JSOU UVEDENY VŠEOBECNÉ POŽADAVKY NA JEDNOTLIVÉ VÝROBKY, JEJICH ROZMĚRY, POČTY, SCHÉMATA. ROZMĚRY VŠECH VÝROBKŮ JE TŘEBA PŘED VÝROBOU OVĚŘIT NA STAVBĚ. DODAVATELSKOU DOKUMENTACI JE TŘEBA PŘED VÝROBOU ODSOUHLASIT S GP.

PRO VŠECHNY NESTANDARDNÍ VÝROBKY ZPRACUJE DODAVATEL VÝROBNÍ DOKUMENTACI. VÝROBA PRVKŮ MŮŽE BÝT ZAHÁJENA AŽ PO OVĚŘENÍ SKUTEČNÝCH ROZMĚRŮ NA STAVBĚ A ODSOUHLASENÍ VÝROBNÍ DOKUMENTACE PROJEKTANTEM A INVESTOREM.
BAREVNOST JEDNOTLIVÝCH VÝROBKŮ A JEJICH VIDITELNÝCH ČÁSTÍ BUDE PŘED VÝROBOU ODSOUHLASENA PROJEKTANTEM, INVESTOREM A OPP/NPÚ !

POHLEDY NA VÝROBKY JSOU KRESLENY ZE STRANY EXTERIÉRU, INTERIÉROVÁ OKNA JSOU KRESLENA Z POHLEDU HALY.

NÁVRH REFLEKTUJE PŮVODNÍ ČLENĚNÍ A KONSTRUKCE Z DOBY VÝSTAVBY 1898.

PROFILACE VYCHÁZÍ Z DOCHOVANÉ PROFILACE NA PŮVODNÍCH VÝPLNÍ OTVORŮ.

REPASE VYBRANÝCH PRVKŮ BUDE PROVEDENA DO PŮVODNÍHO STAVU.

V PŘÍPADĚ OPRAVY JEDNOTLIVÝCH PRVKŮ BUDE NUTNÉ POSTUPOVAT V SOULADU S PAMÁTKOVÝMI PRINCIPY OPRAVY OBJEKTŮ, TAKŽE NAPŘ. U REPASÍ JEDNOTLIVÝCH VÝPLNÍ OTVORŮ VZNIKNE POŽADAVEK NA ZHODNOCENÍ JEDNOTLIVÉHO PRVKŮ, DETAILNÍ ZAMĚŘENÍ A ZHOTOVENÍ VÝROBNÍ DOKUMENTACE.

BAREVNOST PRVKŮ BUDE STANOVENA NA ZÁKLADĚ NÁLEZOVÝCH SITUACÍ PO ODKRYTÍ NÁTĚRŮ NA PŮVODNÍCH OKNECH, BUDE VYVZOROVÁNO A ODSOUHLASENO INVESTOREM, PROJEKTANTEM A OPP/NPÚ.

PŘI ZPRACOVÁNÍ VÝROBNÍ DOKUMENTACE, VÝROBĚ A MONTÁŽI VÝROBKŮ JE NUTNÉ SPLNIT POŽADAVKY NOREM A PŘEDPISŮ:
ČSN 74 6077 OKNA A VNĚJŠÍ DVEŘE - POŽADAVKY NA ZABUDOVANÍ
ČSN 73 0202 PŘESNOST GEOMETRICKÝCH PARAMETRŮ VE VÝSTAVBĚ
ČSN 73 3130 TRUHLÁŘSKÉ PRÁCE STAVEBNÍ, ZÁKLADNÍ USTANOVENÍ
ČSN 74 6401 DŘEVĚNÉ DVEŘE, ZÁKLADNÍ USTANOVENÍ, VČETNĚ ZMĚN Z1, Z2
ČSN EN 179 STAVEBNÍ KOVÁNÍ - NOUZOVÉ DVEŘNÍ UZÁVĚRY OVLÁDANÉ KLIKOU
ČSN EN 1125 STAVEBNÍ KOVÁNÍ - PANIKOVÉ DVEŘNÍ UZÁVĚRY OVLÁDANÉ HORIZONTÁLNÍM MADLEM PRO UŽÍVÁNÍ NA ÚNIKOVÝCH CESTÁCH - POŽADAVKY A ZKUŠEBNÍ METODY
ČSN 73 3440 SKLENÁŘSKÉ PRÁCE STAVEBNÍ, ZÁKLADNÍ USTANOVENÍ
ČSN 73 0540-2 TEPELNÁ OCHRANA BUDOV. ČÁST 2 - POŽADAVKY
ČSN 73 0532 AKUSTIKA - OCHRANA PROTI HLUKU V BUDOVÁCH A POSUZOVÁNÍ AKUSTICKÝCH VLASTNOSTÍ STAVEBNÍCH VÝROBKŮ-POŽADAVKY
ČSN EN 1627 OKNA, DVEŘE, LEHKÉ OBVODOVÉ PLÁŠTĚ, MŘÍŽE A OKENICE - ODOLNOST PROTI VLOUPÁNÍ - POŽADAVKY A KLASIFIKACE

STAVBA

REKONSTRUKCE VÝPRAVNÍ BUDOVY V ŽST. BEČOV NAD TEPLOU

NÁZEV VÝKRESU

VÝPIS OKENNÍCH OTVORŮ

02

OZNAČENÍ	SCHÉMA	POPIS	
OE.001	POHLED	OBECNÉ	OKNO HISTORIZUJÍCÍ DŘEVĚNÉ DVOJITÉ S JEDNODUCHÝM ZASKLENÍM, OTEVÍRAVÉ DVOUKŘÍDLÉ S NADSVĚTLÍKEM, PRVEK BUDE REPASOVÁN .V SOUVEBNĚ HISTORICKÝM PRŮZKUMU ODPOVÍDÁ INVENTARIZAČNÍ KARTĚ - PRVEK 01
		RÁM	DŘEVĚNÝ, POVRCHOVÁ ÚPRAVA LAKOVÁNÍ, BAREVNOST PODLE ANALÝZY STÁVAJÍCÍHO STAVU
		KŘÍDLO	OTEVÍRAVÁ KŘÍDLA ATYPOVÉ DŘEVĚNÁ, POVRCHOVÁ ÚPRAVA LAKOVÁNÍ, BAREVNOST PODLE ANALÝZY STÁVAJÍCÍHO STAVU, PLECHOVÁ OKAPNICE, VNITŘNÍ I VNĚJŠÍ KŘÍDLA ČTYŘKŘÍDLÉHO ŠPALETOVÉHO OKNA ,SPODNÍ DVOUTABULKOVÁ, VRCHNÍ JEDNOTABULKOVÁ, OTVÍRAVÁ DOVNITŘ, NADSVETLÍK - OTEVÍREVÉ KŘÍDLA ATYPOVÁ
		ZASKLENÍ	JEDNODUCHÉ ZASKLENÍ, OPRAVA ZASKLENÍ VČETNĚ DOPLNĚNÍ BEZPEČNOSTNÍ FÓLIE TYPU P1A DLE ČSN EN 356 A PROTMELENÍ.
		KOVÁNÍ	3 x ZÁVĚS HISTORICKÝ ZAPUŠTĚNÝ S KULIČKAMI NA KUŽELOVÝCH KONCÍCH NA JEDNOM SPODNÍM KŘÍDLE 2 x ZÁVĚS HISTORICKÝ ZAPUŠTĚNÝ S KULIČKAMI NA KUŽELOVÝCH KONCÍCH NA JEDNOM VRCHNÍM KŘÍDLE, CELKEM NA OKNĚ 20 x ZÁVĚS 2 x MOSAZNÁ OLIVA - VNITŘNÍ OKNO 2 x MOSAZNÁ OLIVA - VNEJŠÍ OKNO
		OSTĚNÍ	VENKOVNÍ - PŮVODNÍ ZDĚNÁ KONSTRUKCE, NÁVAZNOST NA ŠTUKOVOU ÚPRAVU FASÁDY VNITŘNÍ - PŮVODNÍ DŘEVĚNÁ KONSTRUKCE S HISTORIZUJÍCÍ PROFILACI UMÍSTĚNÁ NA CELOU ŠÍŘKU OSTĚNÍ A NADPRAŽÍ UKONČENA NA DŘEVĚNÝM PARAPETU
		AKUSTICKÉ POŽ.	AKUSTICKÝ POŽADAVEK MIN. Rw = 40,6 dB U OKEN SMĚREM DO KOLEJÍ
		PŘÍSLUŠENSTVÍ	OKNÁ DO MÍSTNOSTI 0P08,0P20,0P30 A 0P32 OBSAHUJÍ MAGNETICKÝ KONTAKT - SIGNALIZACE OTEVŘENÍ
		POŽÁRNÍ ODOLNOST	-
		PARAPETY	VNITŘNÍ DŘEVĚNÝ PARAPET ROVNÝ NOS, PŘESAH 70MM, PŘESAH ZA OSTĚNÍ 100MM, TL. 30MM, HL. 330MM, Š. 1430MM, POVRCH. ÚPRAVA SHODNÁ S OKNY. VNĚJŠÍ PARAPET JE TVOŘEN KAMENNOU ŘÍMSOU
		KOTVENÍ	-
		POZNÁMKA	ČASOVÉ ZAŘAZENÍ - Z DOBY VÝSTAVBY ´898, ZPŮSOB OCHRANY - DEMONTÁŽ KŘÍDLA, OŠETŘENÍ A ULOŽENI NA SPOLEHLIVÉM MÍSTĚ, OSTĚNÍ OBALIT. OKNO V MÍSTNOSTI 0P08 OBSAHUJE VNITŘNÍ DŘEVĚNÉ OKENICE S HISTORIZUJÍCÍ PROFILACI
		OŠETŘENÍ	UPEVNĚNÍ UVOLNĚNÝCH SPOJOVACÍCH PRVKŮ, VYPLNĚNÍ PROHLUBNĚ A OTVORY V DŘEVĚNÉ KONSTRUKCI A VYROVNÁVANÍ PLOCHY, DOPLNĚNÍ CHYBĚJÍCÍ ČÁSTI KOVÁNÍ, OPRAVA ZASKLENÍ A PŘETMELENÍ, OČISTĚNÍ A PŘELAKOVÁNÍ

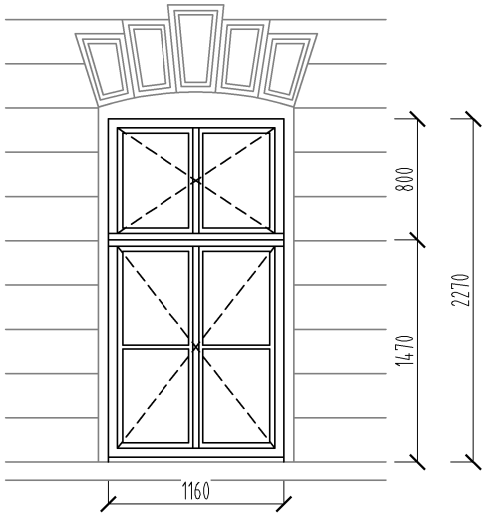

M 1:25

PŮDORYS

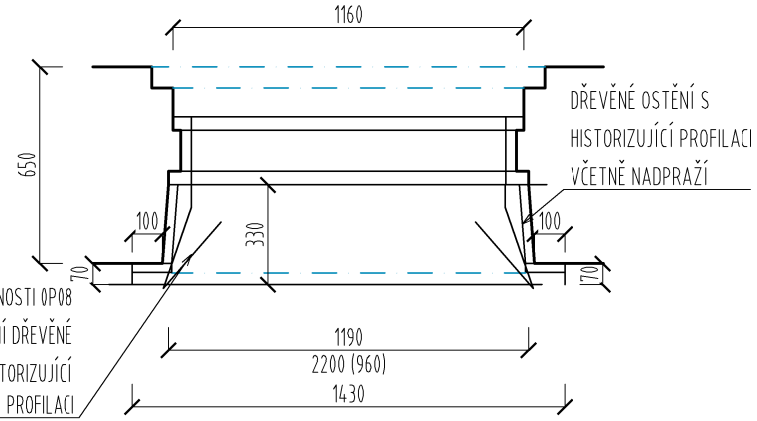

ROZMĚR OTVORU [mm]	POČET KUSŮ PODLE PODLAŽÍ					CELKEM KS
	1.PP	1.NP	-	-	-	
1160 / 2270	-	10	-	-	-	10

STAVBA	REKONSTRUKCE VÝPRAVNÍ BUDOVY V ŽST. BEČOV NAD TEPLOU	03
NÁZEV VÝKRESU	VÝPIS OKENNÍCH OTVORŮ	

OZNAČENÍ	SCHÉMA
OE.001	

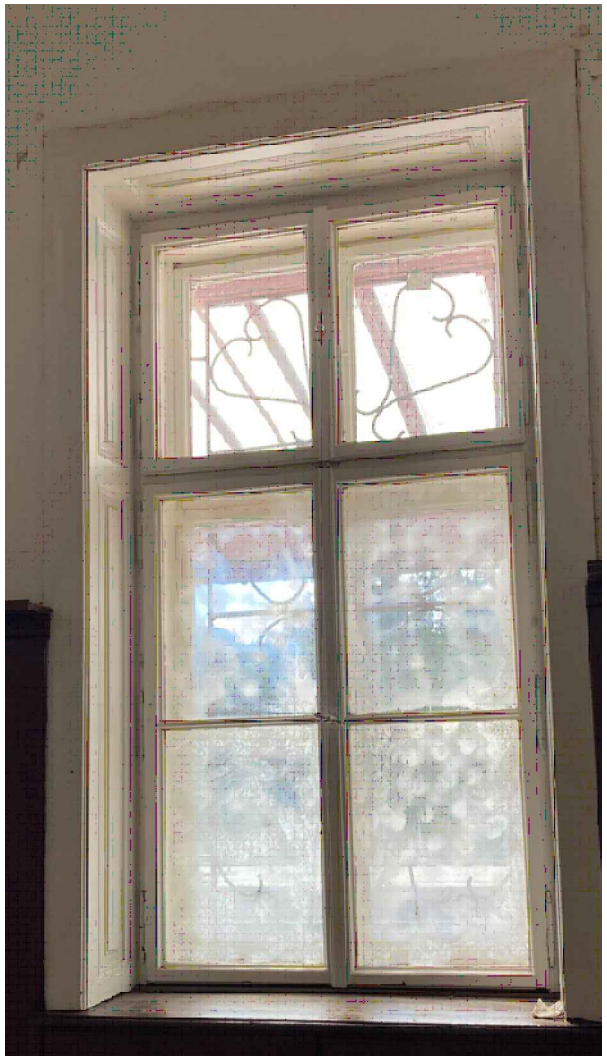

STAVBA

REKONSTRUKCE VÝPRAVNÍ BUDOVY V ŽST. BEČOV NAD TEPLOU

NÁZEV VÝKRESU

VÝPIS OKENNÍCH OTVORŮ

04

OZNAČENÍ	SCHÉMA	POPIS	
OE.002	POHLED	OBECNÉ	OKNO HISTORIZUJÍCÍ DŘEVĚNÉ DVOJITÉ S JEDNODUCHÝM ZASKLENÍM, OTEVÍRAVÉ DVOUKŘÍDLÉ S NADSVĚTLÍKEM, PRVEK BUDE REPASOVÁN .
		RÁM	DŘEVĚNÝ, POVRCHOVÁ ÚPRAVA LAKOVÁNÍ, BAREVNOST PODLE ANALÝZY STÁVAJÍCÍHO STAVU
		KŘÍDLO	OTEVÍRAVÁ KŘÍDLA ATYPOVÉ DŘEVĚNÁ, POVRCHOVÁ ÚPRAVA LAKOVÁNÍ, BAREVNOST PODLE ANALÝZY STÁVAJÍCÍHO STAVU, DŘEVĚNÁ OKAPNICE, VNITŘNÍ I VNĚJŠÍ KŘÍDLA ČTYŘKŘÍDLÉHO ŠPALETOVÉHO OKNA ,SPODNÍ DVOUTABULKOVÁ, VRCHNÍ JEDNOTABULKOVÁ, OTVÍRAVÁ DOVNITŘ, NADSVETLÍK - SKLOPNÁ KŘÍDLA ATYPOVÁ
		ZASKLENÍ	JEDNODUCHÉ ZASKLENÍ, OPRAVA ZASKLENÍ VČETNĚ DOPLNĚNÍ BEZPEČNOSTNÍ FÓLIE TYPU P1A DLE ČSN EN 356 A PROTMELENÍ.
		KOVÁNÍ	3 x ZÁVĚS NA JEDNOM SPODNÍM KŘÍDLE 1 x ZÁVĚS JEDNOM VRCHNÍM KŘÍDLE KTERÉ JE SKLOPNÉ + MECHANIZMUS NA SKLOPENÍ OKNA, CELKEM NA OKNĚ 16 x ZÁVĚS 1 x MOSAZNÁ OLIVA - VNITŘNÍ OKNO 1 x MOSAZNÁ OLIVA - VNEJŠÍ OKNO
		OSTĚNÍ	PŮVODNÍ ZDĚNÁ KONSTRUKCE, NÁVAZNOST NA ŠTUKOVOU ÚPRAVU FASÁDY
	M 1:25 PŮDORYS	AKUSTICKÉ POŽ.	AKUSTICKÝ POŽADAVEK MIN. Rw = 40,6 dB U OKEN SMĚREM DO KOLEJÍ
		PŘÍSLUŠENSTVÍ	-
		POŽÁRNÍ ODOLNOST	-
		PARAPETY	VNITŘNÍ DŘEVĚNÝ PARAPET ROVNÝ NOS, PŘESAH 40MM, TL. 30MM, OKNO JE ZALICOVANÉ S OBVODOVOU ZDI, Š. 1470MM, POVRCH. ÚPRAVA SHODNÁ S OKNY. VNĚJŠÍ PARAPET JE TVOŘEN KAMENNOU ŘÍMSOU
		KOTVENÍ	-
		POZNÁMKA	ČASOVÉ ZAŘAZENÍ - Z DOBY VÝSTAVBY ´898, ZPŮSOB OCHRANY - DEMONTÁŽ KŘÍDLA, OŠETŘENÍ A ULOŽENI NA SPOLEHLIVÉM MÍSTĚ, OSTĚNÍ OBALIT.
		OŠETŘENÍ	UPEVNĚNÍ UVOLNĚNÝCH SPOJOVACÍCH PRVKŮ, VYPLNĚNÍ PROHLUBNĚ A OTVORY V DŘEVĚNÉ KONSTRUKCI A VYROVNÁVANÍ PLOCHY, DOPLNĚNÍ CHYBĚJÍCÍ ČÁSTI KOVÁNÍ, OPRAVA ZASKLENÍ A PŘETMELENÍ, OČISTĚNÍ A PŘELAKOVÁNÍ

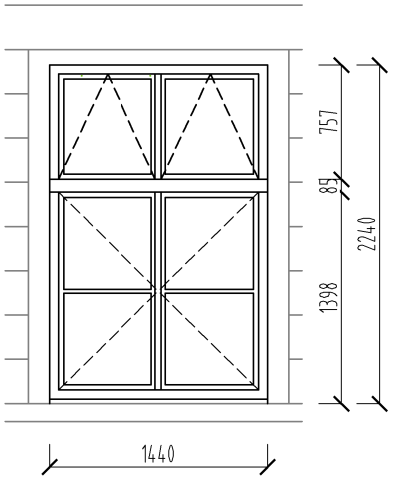

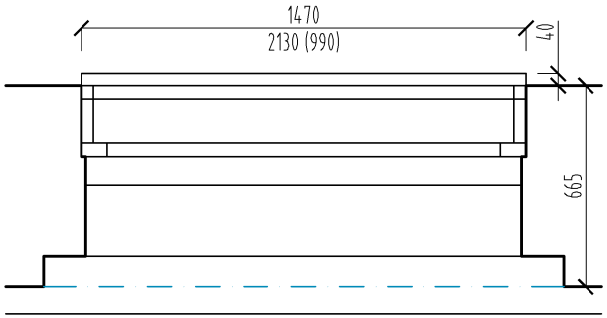

ROZMĚR OTVORU [mm]	POČET KUSŮ PODLE PODLAŽÍ					CELKEM KS
	1.PP	1.NP	-	-	-	
1470 / 2240	-	1	-	-	-	1

STAVBA	REKONSTRUKCE VÝPRAVNÍ BUDOVY V ŽST. BEČOV NAD TEPLOU	05
NÁZEV VÝKRESU	VÝPIS OKENNÍCH OTVORŮ	

OZNAČENÍ	SCHÉMA
OE.002	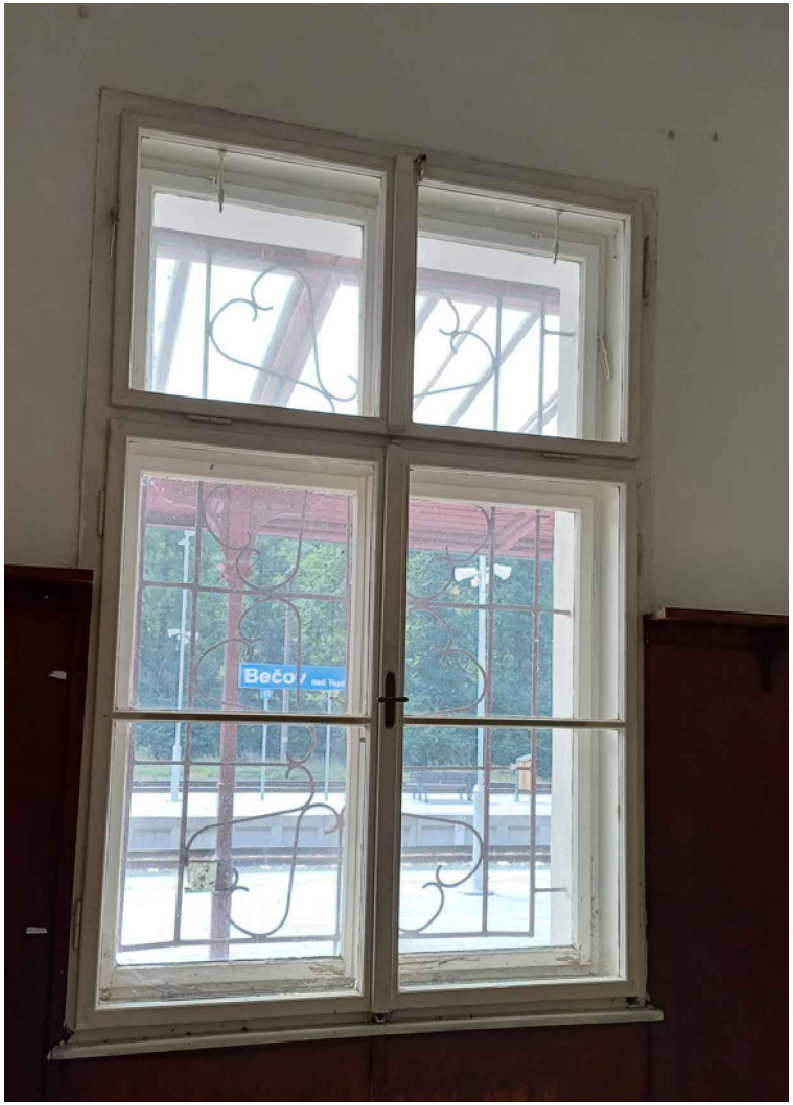

STAVBA

REKONSTRUKCE VÝPRAVNÍ BUDOVY V ŽST. BEČOV NAD TEPLOU

NÁZEV VÝKRESU

VÝPIS OKENNÍCH OTVORŮ

06

OZNAČENÍ	SCHÉMA	POPIS	
OE.003	POHLED	OBECNÉ	OKNO HISTORIZUJÍCÍ DŘEVĚNÉ DVOJITÉ S IZOLAČNÍM DVOJSKLEM, OTEVÍRAVÉ DVOUKŘÍDLÉ S NADSVĚTLÍKEM,
		RÁM	DŘEVĚNÝ, POVRCHOVÁ ÚPRAVA LAKOVÁNÍ, BAREVNOST PODLE NÁLEZOVÝCH SITUACÍ NA PŮVODNĚ DOCHOVANÝCH CKNECH, VÍCEVRSTVÁ KRYCÍ BARVA
		KŘÍDLO	OTEVÍRAVÁ KŘÍDLA ATYPOVÉ DŘEVĚNÁ, GUMOVÉ SYSTÉMOVÉ TĚSNĚNÍ, POVRCHOVÁ ÚPRAVA LAKOVÁNÍ, BAREVNOST PODLE NÁLEZOVÝCH SITUACÍ NA PŮVODNĚ DOCHOVANÝCH OKNECH, VÍCEVRSTVÁ KRYCÍ BARVA, PLECHOVÁ OKAPNICE, VNITŘNÍ I VNĚJŠÍ KŘÍDLA ČTYŘKŘÍDLÉHO ŠPALETOVÉHO OKNA ,SPODNÍ DVOUTABULKOVÁ, VRCHNÍ JEDNOTABULKOVÁ, OTVÍRAVÁ DOVNITŘ, NADSVETLÍK - OTEVÍREVÉ KŘÍCLA ATYPOVÁ
		ZASKLENÍ	IZOLAČNÍ DVOJSKLO SKLADBY 4-14-4, ČIRÉ, Uw 1,5W/m^2.K, g=0,67, ČLENĚNÍ DLE NÁKRESU, ROZDĚLENO SVISLE I VODOROVNĚ NALEPENÝMI LIŠTAMI, PROFILACE DLE VYVZOROVÁNÍ, BEZPEČNOSTNÍ FÓLIE TYPU P1A DLE ČSN EN 356 .
		KOVÁNÍ	PŘIZNANÉ HISTORIZUJÍCÍ ZÁVĚSY ZAPUŠTĚNÝ S KULIČKAMI NA KUŽELOVÝCH KONCÍCH CELKEM 20 KS (3KS SPODNÍ KŘÍDLO, 2KS HORNÍ KŘÍDLO), KLIKA PŮLOLIVA, MATERIÁL MOSAZ
		OSTĚNÍ	VENKOVNÍ - PŮVODNÍ ZDĚNÁ KONSTRUKCE, NÁVAZNOST NA ŠTUKOVOU ÚPRAVU FASÁDY VNITŘNÍ - DŘEVĚNÁ KONSTRUKCE S HISTORIZUJÍCÍ PROFILACI UMÍSTĚNÁ NA CELOU ŠÍŘKU OSTĚNÍ A NADPRAŽÍ UKONČENA NA DŘEVĚNÝM PARAPETU
		AKUSTICKÉ POŽ.	AKUSTICKÝ POŽADAVEK MIN. Rw = 40,6 dB U OKEN SMĚREM DO KOLEJÍ
		PŘÍSLUŠENSTVÍ	MAGNETICKÝ KONTAKT - SIGNALIZACE OTEVŘENÍ
		POŽÁRNÍ ODOLNOST	-
		PARAPETY	VNITŘNÍ DŘEVĚNÝ PARAPET ROVNÝ NOS, PŘESAH 70MM, PŘESAH ZA OSTĚNÍ 100MM, TL. 30MM, HL. 330MM, Š. 1430MM, POVRCH. ÚPRAVA SHODNÁ S OKNY. VNĚJŠÍ PARAPET JE TVOŘEN KAMENNOU ŘÍMSOU
		KOTVENÍ	OCELOVÉ KOTEVNÍ PLECHY
		POZNÁMKA	-
			PŘED ZADÁNÍM DO VÝROBY JE NUTNO OVĚŘIT VELIKOST OTVORU A PŘEDLOŽIT K ODSOUHLASENÍ VÝROBNÍ DOKUMENTACI PRVKU VČETNĚ KOVÁNÍ A VYVZOROVÁNÍ MA¯ERIÁLŮ

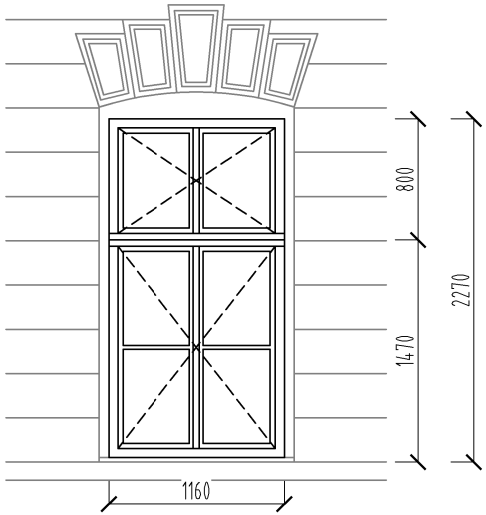

M 1:25

PŮDORYS

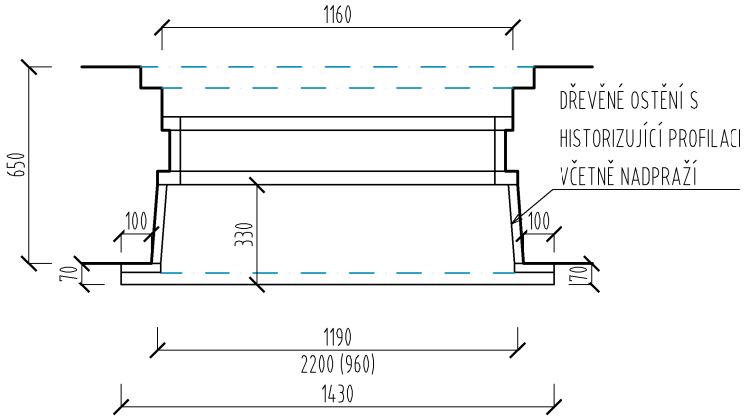

ROZMĚR OTVORU [mm]	POČET KUSŮ PODLE PODLAŽÍ					CELKEM KS
	1.PP	1.NP	-	-	-	
1160 / 2270	-	4	-	-	-	4

STAVBA

REKONSTRUKCE VÝPRAVNÍ BUDOVY V ŽST. BEČOV NAD TEPLOU

NÁZEV VÝKRESU

VÝPIS OKENNÍCH OTVORŮ

07

OZNAČENÍ	SCHÉMA	POPIS	
OE.004	POHLED	OBECNÉ	OKNO HISTORIZUJÍCÍ DŘEVĚNÉ DVOJITÉ S IZOLAČNÍM DVOJSKLEM, OTEVÍRAVÉ DVOUKŘÍDLÉ
		RÁM	DŘEVĚNÝ, POVRCHOVÁ ÚPRAVA LAKOVÁNÍ, BAREVNOST PODLE NÁLEZOVÝCH SITUACÍ NA PŮVODNĚ DOCHOVANÝCH CKNECH, VÍCEVRSTVÁ KRYCÍ BARVA
		KŘÍDLO	OTEVÍRAVÁ KŘÍDLA ATYPOVÉ DŘEVĚNÁ, GUMOVÉ SYSTÉMOVÉ TĚSNĚNÍ, POVRCHOVÁ ÚPRAVA LAKOVÁNÍ, BAREVNOST PODLE NÁLEZOVÝCH SITUACÍ NA PŮVODNĚ DOCHOVANÝCH OKNECH, VÍCEVRSTVÁ KRYCÍ BARVA, PLECHOVÁ OKAPNICE, VNITŘNÍ I VNĚJŠÍ KŘÍDLA ČTYŘKŘÍDLÉHO ŠPALETOVÉHO OKNA JEDNOTABULKOVÁ, OTEVÍRANÁ DOVNITŘ
		ZASKLENÍ	IZOLAČNÍ DVOJSKLO SKLADBY 4-14-4, ČIRÉ, Uw 1,5W/m^2.K, g=0,67, ČLENĚNÍ DLE NÁKRESU, ROZDĚLENO SVISLE I VODOROVNĚ NALEPENÝMI LIŠTAMI, PROFILACE DLE VYVZOROVÁNÍ, BEZPEČNOSTNÍ FÓLIE TYPU P1A DLE ČSN EN 356 .
		KOVÁNÍ	8 x ZÁVĚS NOVODOBÝ ZAPUŠTĚNÝ VÁLEČKOVÝ, 2 x MOSAZNÁ OLIVA NA VNITŘNÍ OKNO I VNĚJŠÍ OKNO
		OSTĚNÍ	VENKOVNÍ - PŮVODNÍ ZDĚNÁ KONSTRUKCE, NÁVAZNOST NA ŠTUKOVOU ÚPRAVU FASÁDY VNITŘNÍ - OMÍTKA
		AKUSTICKÉ POŽ.	AKUSTICKÝ POŽADAVEK MIN. Rw = 40,6 dB U OKEN SMĚREM DO KOLEJÍ
		PŘÍSLUŠENSTVÍ	MAGNETICKÝ KONTAKT - SIGNALIZACE OTEVŘENÍ
		POŽÁRNÍ ODOLNOST	-
		PARAPETY	VNITŘNÍ DŘEVĚNÝ PARAPET ROVNÝ NOS, PŘESAH 30MM, TL. 30MM, HL. 180MM, Š. 980MM - PŘESAH ZA OSTĚNÍ 40 MM, ROHY PŘESAHU V TVARU OBLOUKU, POVRCH. ÚPRAVA SHODNÁ S OKNY. VNĚJŠÍ PARAPET JE TVOŘEN KAMENNOU ŘÍMSOU
		KOTVENÍ	OCELOVÉ KOTEVNÍ PLECHY
		POZNÁMKA	-
			PŘED ZADÁNÍM DO VÝROBY JE NUTNO OVĚŘIT VELIKOST OTVORU A PŘEDLOŽIT K ODSOUHLASENÍ VÝROBNÍ DOKUMENTACI PRVKU VČETNĚ KOVÁNÍ A VYVZOROVÁNÍ MA¯ERIÁLŮ

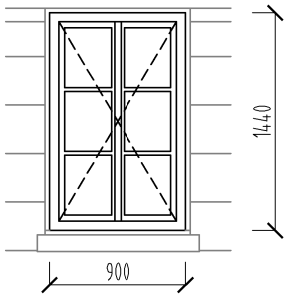

M 1:25
PŮDORYS

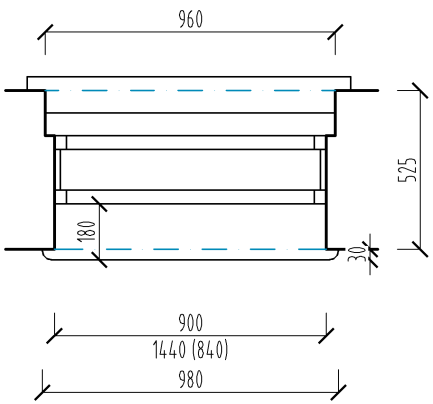

ROZMĚR OTVORU [mm]	POČET KUSŮ PODLE PODLAŽÍ					CELKEM KS
	1.PP	1.NP	-	-	-	
900 / 1440	-	3	-	-	-	3

STAVBA

REKONSTRUKCE VÝPRAVNÍ BUDOVY V ŽST. BEČOV NAD TEPLOU

NÁZEV VÝKRESU

VÝPIS OKENNÍCH OTVORŮ

08

OZNAČENÍ	SCHÉMA	POPIS	
OE.005	POHLED	OBECNÉ	OKNO HISTORIZUJÍCÍ DŘEVĚNÉ DVOJITÉ S IZOLAČNÍM DVOJSKLEM, OTEVÍRAVÉ DVOUKŘÍDLÉ
		RÁM	DŘEVĚNÝ, POVRCHOVÁ ÚPRAVA LAKOVÁNÍ, BAREVNOST PODLE NÁLEZOVÝCH SITUACÍ NA PŮVODNĚ DOCHOVANÝCH CKNECH, VÍCEVRSTVÁ KRYCÍ BARVA
		KŘÍDLO	OTEVÍRAVÁ KŘÍDLA ATYPOVÉ DŘEVĚNÁ, GUMOVÉ SYSTÉMOVÉ TĚSNĚNÍ, POVRCHOVÁ ÚPRAVA LAKOVÁNÍ, BAREVNOST PODLE NÁLEZOVÝCH SITUACÍ NA PŮVODNĚ DOCHOVANÝCH OKNECH, VÍCEVRSTVÁ KRYCÍ BARVA, PLECHOVÁ OKAPNICE, VNITŘNÍ I VNĚJŠÍ KŘÍDLA ČTYŘKŘÍDLÉHO ŠPALETOVÉHO OKNA JEDNOTABULKOVÁ, OTEVÍRANÁ DOVNITŘ
		ZASKLENÍ	IZOLAČNÍ DVOJSKLO SKLADBY 4-14-4, ČIRÉ, Uw 1,5W/m^2.K, g=0,67, ČLENĚNÍ DLE NÁKRESU, ROZDĚLENO SVISLE I VODOROVNĚ NALEPENÝMI LIŠTAMI, PROFILACE DLE VYVZOROVÁNÍ, BEZPEČNOSTNÍ FÓLIE TYPU P1A DLE ČSN EN 356 .
		KOVÁNÍ	8 x ZÁVĚS NOVODOBÝ ZAPUŠTĚNÝ VÁLEČKOVÝ, 2 x MOSAZNÁ OLIVA NA VNITŘNÍ OKNO I VNĚJŠÍ OKNO
		OSTĚNÍ	VENKOVNÍ - PŮVODNÍ ZDĚNÁ KONSTRUKCE, NÁVAZNOST NA ŠTUKOVOU ÚPRAVU FASÁDY VNITŘNÍ - OMÍTKA
	M 1:25 PŮDORYS	AKUSTICKÉ POŽ.	AKUSTICKÝ POŽADAVEK MIN. Rw = 40,6 dB U OKEN SMĚREM DO KOLEJÍ
		PŘÍSLUŠENSTVÍ	OKNA DO MÍSTNOSTI 0P15 OBSAHUJÍ MAGNETICKÝ KONTAKT - SIGNALIZACE OTEVŘENÍ
		POŽÁRNÍ ODOLNOST	-
		PARAPETY	VNITŘNÍ DŘEVĚNÝ PARAPET ROVNÝ NOS, PŘESAH 30MM, TL. 30MM, HL. 270MM, Š. 990MM - PŘESAH ZA OSTĚNÍ 40 MM, ROHY PŘESAHU V TVARU OBLOUKU, POVRCH. ÚPRAVA SHODNÁ S OKNY. VNĚJŠÍ PARAPET JE TVOŘEN KAMENNOU ŘÍMSOU
		KOTVENÍ	OCELOVÉ KOTEVNÍ PLECHY
		POZNÁMKA	-

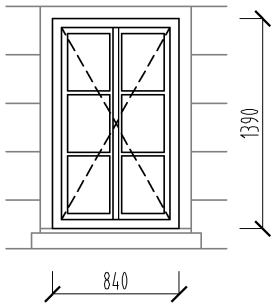

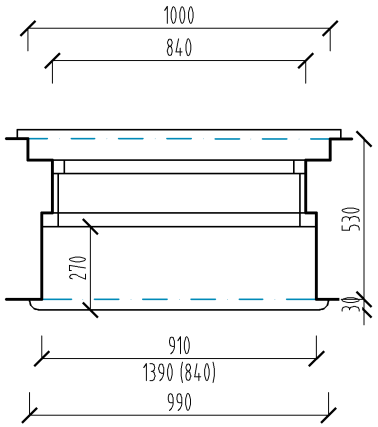

ROZMĚR OTVORU [mm]	POČET KUSŮ PODLE PODLAŽÍ					CELKEM KS
	1.PP	1.NP	-	-	-	
840 / 1390	-	3	-	-	-	3

PŘED ZADÁNÍM DO VÝROBY JE NUTNO OVĚŘIT VELIKOST OTVORU A PŘEDLOŽIT K ODSOUHLASENÍ VÝROBNÍ DOKUMENTACI PRVKU VČETNĚ KOVÁNÍ A VYVZOROVÁNÍ MA¯ERIÁLŮ

STAVBA

REKONSTRUKCE VÝPRAVNÍ BUDOVY V ŽST. BEČOV NAD TEPLOU

NÁZEV VÝKRESU

VÝPIS OKENNÍCH OTVORŮ

09

OZNAČENÍ	SCHÉMA	POPIS	
OE.006	POHLED	OBECNÉ	OKNO HISTORIZUJÍCÍ DŘEVĚNÉ DVOJITÉ S IZOLAČNÍM DVOJSKLEM, OTEVÍRAVÉ DVOUKŘÍDLÉ
		RÁM	DŘEVĚNÝ, POVRCHOVÁ ÚPRAVA LAKOVÁNÍ, BAREVNOST PODLE NÁLEZOVÝCH SITUACÍ NA PŮVODNĚ DOCHOVANÝCH CKNECH, VÍCEVRSTVÁ KRYCÍ BARVA
		KŘÍDLO	OTEVÍRAVÁ KŘÍDLA ATYPOVÉ DŘEVĚNÁ, GUMOVÉ SYSTÉMOVÉ TĚSNĚNÍ, POVRCHOVÁ ÚPRAVA LAKOVÁNÍ, BAREVNOST PODLE NÁLEZOVÝCH SITUACÍ NA PŮVODNĚ DOCHOVANÝCH OKNECH, VÍCEVRSTVÁ KRYCÍ BARVA, PLECHOVÁ OKAPNICE, VNITŘNÍ I VNĚJŠÍ KŘÍDLA ČTYŘKŘÍDLÉHO ŠPALETOVÉHO OKNA JEDNOTABULKOVÁ, OTEVÍRANÁ DOVNITŘ
		ZASKLENÍ	IZOLAČNÍ DVOJSKLO SKLADBY 4-14-4, ČIRÉ, Uw 1,5W/m^2.K, g=0,67, ČLENĚNÍ DLE NÁKRESU, ROZDĚLENO SVISLE I VODOROVNĚ NALEPENÝMI LIŠTAMI, PROFILACE DLE VYVZOROVÁNÍ, BEZPEČNOSTNÍ FÓLIE TYPU P1A DLE ČSN EN 356 .
		KOVÁNÍ	8 x ZÁVĚS NOVODOBÝ ZAPUŠTĚNÝ VÁLEČKOVÝ, 2 x MOSAZNÁ OLIVA NA VNITŘNÍ OKNO I VNĚJŠÍ OKNO
		OSTĚNÍ	VENKOVNÍ - PŮVODNÍ ZDĚNÁ KONSTRUKCE, NÁVAZNOST NA ŠTUKOVOU ÚPRAVU FASÁDY VNITŘNÍ - OMÍTKA
	M 1:25 PŮDORYS	AKUSTICKÉ POŽ.	AKUSTICKÝ POŽADAVEK MIN. Rw = 40,6 dB U OKEN SMĚREM DO KOLEJÍ
		PŘÍSLUŠENSTVÍ	-
		POŽÁRNÍ ODOLNOST	-
		PARAPETY	VNITŘNÍ DŘEVĚNÝ PARAPET ROVNÝ NOS, PŘESAH 30MM, TL. 30MM, HL. 270MM, Š. 980MM - PŘESAH ZA OSTĚNÍ 40 MM, ROHY PŘESAHU V TVARU OBLOUKU, POVRCH. ÚPRAVA SHODNÁ S OKNY. VNĚJŠÍ PARAPET JE TVOŘEN KAMENNOU ŘÍMSOU
		KOTVENÍ	OCELOVÉ KOTEVNÍ PLECHY
		POZNÁMKA	-

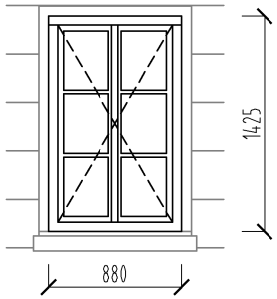

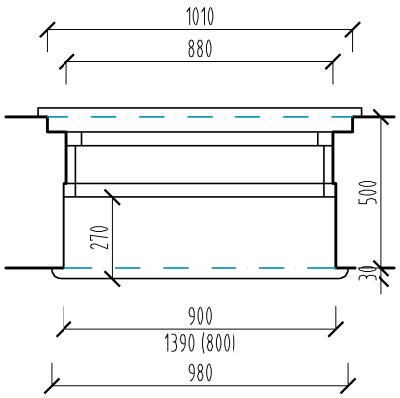

ROZMĚR OTVORU [mm]	POČET KUSŮ PODLE PODLAŽÍ					CELKEM KS
	1.PP	1.NP	-	-	-	
880 / 1425	-	2	-	-	-	2

PŘED ZADÁNÍM DO VÝROBY JE NUTNO OVĚŘIT VELIKOST OTVORU A PŘEDLOŽIT K ODSOUHLASENÍ VÝROBNÍ DOKUMENTACI PRVKU VČETNĚ KOVÁNÍ A VYVZOROVÁNÍ MATERIÁLŮ

STAVBA

REKONSTRUKCE VÝPRAVNÍ BUDOVY V ŽST. BEČOV NAD TEPLOU

NÁZEV VÝKRESU

VÝPIS OKENNÍCH OTVORŮ

10

OZNAČENÍ	SCHÉMA	POPIS	
OE.007	POHLED	OBECNÉ	OKNO HISTORIZUJÍCÍ DŘEVĚNÉ DVOJITÉ S IZOLAČNÍM DVOJSKLEM, OTEVÍRAVÉ DVOUKŘÍDLÉ
		RÁM	DŘEVĚNÝ, POVRCHOVÁ ÚPRAVA LAKOVÁNÍ, BAREVNOST PODLE NÁLEZOVÝCH SITUACÍ NA PŮVODNĚ DOCHOVANÝCH OKNECH, VÍCEVRSTVÁ KRYCÍ BARVA
		KŘÍDLO	OTEVÍRAVÁ KŘÍDLA ATYPOVÉ DŘEVĚNÁ, GUMOVÉ SYSTÉMOVÉ TĚSNĚNÍ, POVRCHOVÁ ÚPRAVA LAKOVÁNÍ, BAREVNOST PODLE NÁLEZOVÝCH SITUACÍ NA PŮVODNĚ DOCHOVANÝCH OKNECH, VÍCEVRSTVÁ KRYCÍ BARVA, PLECHOVÁ OKAPNICE, VNITŘNÍ I VNĚJŠÍ KŘÍDLA ČTYŘKŘÍDLÉHO ŠPALETOVÉHO OKNA JEDNOTABULKOVÁ, OTEVÍRANÁ DOVNITŘ
		ZASKLENÍ	IZOLAČNÍ DVOJSKLO SKLADBY 4-14-4, ČIRÉ, Uw 1,5W/m².K, g=0,67, ČLENĚNÍ DLE NÁKRESU, ROZDĚLENO SVISLE I VODOROVNĚ NALEPENÝMI LIŠTAMI, PROFILACE DLE VYVZOROVÁNÍ, BEZPEČNOSTNÍ FÓLIE TYPU P1A DLE ČSN EN 356.
		KOVÁNÍ	8 x ZÁVĚS NOVODOBÝ ZAPUŠTĚNÝ VÁLEČKOVÝ, 2 x MOSAZNÁ OLIVA NA VNITŘNÍ OKNO I VNĚJŠÍ OKNO
		OSTĚNÍ	VENKOVNÍ - PŮVODNÍ ZDĚNÁ KONSTRUKCE, NÁVAZNOST NA ŠTUKOVOU ÚPRAVU FASÁDY VNITŘNÍ - OMÍTKA
		AKUSTICKÉ POŽ.	AKUSTICKÝ POŽADAVEK MIN. Rw = 40,6 dB U OKEN SMĚREM DO KOLEJÍ
		PŘÍSLUŠENSTVÍ	-
		POŽÁRNÍ ODOLNOST	-
		PARAPETY	VNITŘNÍ DŘEVĚNÝ PARAPET ROVNÝ NOS, PŘESAH 30MM, TL. 30MM, HL. 250MM, Š. 1100MM - PŘESAH ZA OSTĚNÍ 40 MM, ROHY PŘESAHU V TVARU OBLOUKU, POVRCH. ÚPRAVA SHODNÁ S OKNY. VNĚJŠÍ PARAPET JE TVOŘEN KAMENNOU ŘÍMSOU
		KOTVENÍ	OCELOVÉ KOTEVNÍ PLECHY
		POZNÁMKA	-

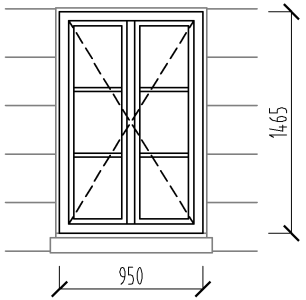

M 1:25

PŮDORYS

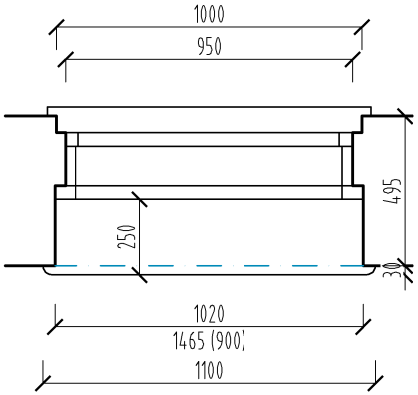

ROZMĚR OTVORU [mm]	POČET KUSŮ PODLE PODLAŽÍ					CELKEM KS
	1.PP	1.NP	-	-	-	
950 / 1465	-	2	-	-	-	2

PŘED ZADÁNÍM DO VÝROBY JE NUTNO OVĚŘIT VELIKOST OTVORU A PŘEDLOŽIT K ODSOUHLASENÍ VÝROBNÍ DOKUMENTACI PRVKU VČETNĚ KOVÁNÍ A VYVZOROVÁNÍ MATERIÁLŮ

STAVBA

REKONSTRUKCE VÝPRAVNÍ BUDOVY V ŽST. BEČOV NAD TEPLOU

NÁZEV VÝKRESU

VÝPIS OKENNÍCH OTVORŮ

11

OZNAČENÍ	SCHÉMA
OE.008	POHLED

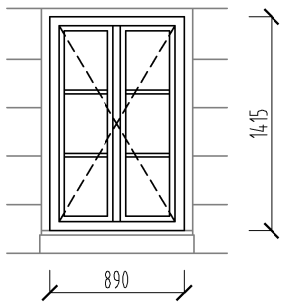

M 1:25

PŮDORYS

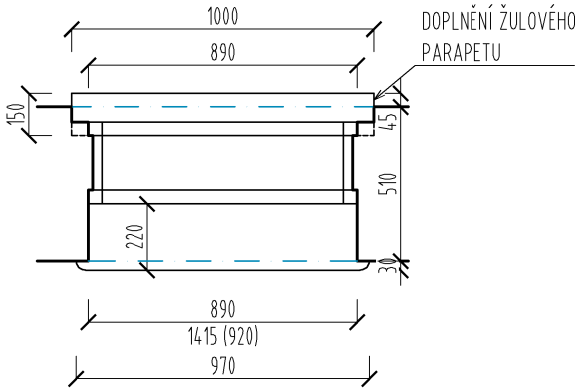

POPIS	
OBECNÉ	OKNO HISTORIZUJÍCÍ DŘEVĚNÉ DVOJITÉ S IZOLAČNÍM DVOJSKLEM, OTEVÍRAVÉ DVOUKŘÍDLÉ
RÁM	DŘEVĚNÝ, POVRCHOVÁ ÚPRAVA LAKOVÁNÍ, BAREVNOST PODLE NÁLEZOVÝCH SITUACÍ NA PŮVODNĚ DOCHOVANÝCH OKNECH, VÍCEVRSTVÁ KRYCÍ BARVA
KŘÍDLO	OTEVÍRAVÁ KŘÍDLA ATYPOVÉ DŘEVĚNÁ, GUMOVÉ SYSTÉMOVÉ TĚSNĚNÍ, POVRCHOVÁ ÚPRAVA LAKOVÁNÍ, BAREVNOST PODLE NÁLEZOVÝCH SITUACÍ NA PŮVODNĚ DOCHOVANÝCH OKNECH, VÍCEVRSTVÁ KRYCÍ BARVA, PLECHOVÁ OKAPNICE, VNITŘNÍ I VNĚJŠÍ KŘÍDLA ČTYŘKŘÍDLÉHO ŠPALETOVÉHO OKNA JEDNOTABULKOVÁ, OTEVÍRANÁ DOVNITŘ
ZASKLENÍ	IZOLAČNÍ DVOJSKLO SKLADBY 4-14-4, ČIRÉ, Uw 1,5W/m^2.K, g=0,67, ČLENĚNÍ DLE NÁKRESU, ROZDĚLENO SVISLE I VODOROVNĚ NALEPENÝMI LIŠTAMI, PROFILACE DLE VYVZOROVÁNÍ, BEZPEČNOSTNÍ FÓLIE TYPU P1A DLE ČSN EN 356 .
KOVÁNÍ	8 x ZÁVĚS NOVODOBÝ ZAPUŠTĚNÝ VÁLEČKOVÝ, 2 x MOSAZNÁ OLIVA NA VNITŘNÍ OKNO I VNĚJŠÍ OKNO
OSTĚNÍ	VENKOVNÍ - PŮVODNÍ ZDĚNÁ KONSTRUKCE, NÁVAZNOST NA ŠTUKOVOU ÚPRAVU FASÁDY VNITŘNÍ - OMÍTKA
AKUSTICKÉ POŽ.	AKUSTICKÝ POŽADAVEK MIN. Rw = 40,6 dB U OKEN SMĚREM DO KOLEJÍ
PŘÍSLUŠENSTVÍ	-
POŽÁRNÍ ODOLNOST	-
PARAPETY	VNITŘNÍ DŘEVĚNÝ PARAPET ROVNÝ NOS, PŘESAH 30MM, TL. 30MM, HL. 220MM, Š. 970MM - PŘESAH ZA OSTĚNÍ 40 MM, ROHY PŘESAHU V TVARU OBLOUKU, POVRCH. ÚPRAVA SHODNÁ S OKNY. VNĚJŠÍ PARAPET BUDE DOPLNĚN ZE ŽULOVÉHO KAMENE
KOTVENÍ	OCELOVÉ KOTEVNÍ PLECHY
POZNÁMKA	-

ROZMĚR OTVORU [mm]	POČET KUSŮ PODLE PODLAŽÍ					CELKEM KS
	1.PP	1.NP	-	-	-	
890 / 1415	-	4	-	-	-	4

PŘED ZADÁNÍM DO VÝROBY JE NUTNO OVĚŘIT VELIKOST OTVORU A PŘEDLOŽIT K ODSOUHLASENÍ VÝROBNÍ DOKUMENTACI PRVKU VČETNĚ KOVÁNÍ A VYVZOROVÁNÍ MATERIÁLŮ

STAVBA

REKONSTRUKCE VÝPRAVNÍ BUDOVY V ŽST. BEČOV NAD TEPLOU

NÁZEV VÝKRESU

VÝPIS OKENNÍCH OTVORŮ

OZNAČENÍ	SCHÉMA	POPIS	
OE.009	POHLED	OBECNÉ	OKNO HISTORIZUJÍCÍ DŘEVĚNÉ DVOJITÉ S IZOLAČNÍM DVOJSKLEM, OTEVÍRAVÉ DVOUKŘÍDLÉ
		RÁM	DŘEVĚNÝ, POVRCHOVÁ ÚPRAVA LAKOVÁNÍ, BAREVNOST PODLE NÁLEZOVÝCH SITUACÍ NA PŮVODNĚ DOCHOVANÝCH CKNECH, VÍCEVRSTVÁ KRYCÍ BARVA
		KŘÍDLO	OTEVÍRAVÁ KŘÍDLA ATYPOVÉ DŘEVĚNÁ, GUMOVÉ SYSTÉMOVÉ TĚSNĚNÍ, POVRCHOVÁ ÚPRAVA LAKOVÁNÍ, BAREVNOST PODLE NÁLEZOVÝCH SITUACÍ NA PŮVODNĚ DOCHOVANÝCH OKNECH, VÍCEVRSTVÁ KRYCÍ BARVA, PLECHOVÁ OKAPNICE, VNITŘNÍ I VNĚJŠÍ KŘÍDLA ČTYŘKŘÍDLÉHO ŠPALETOVÉHO OKNA JEDNOTABULKOVÁ, OTEVÍRANÁ DOVNITŘ
		ZASKLENÍ	IZOLAČNÍ DVOJSKLO SKLADBY 4-14-4, ČIRÉ, Uw 1,5W/m².K, g=0,67, ČLENĚNÍ DLE NÁKRESU, ROZDĚLENO SVISLE I VODOROVNĚ NALEPENÝMI LIŠTAMI, PROFILACE DLE VYVZOROVÁNÍ, BEZPEČNOSTNÍ FÓLIE TYPU P1A DLE ČSN EN 356 .
		KOVÁNÍ	8 x ZÁVĚS NOVODOBÝ ZAPUŠTĚNÝ VÁLEČKOVÝ, 2 x MOSAZNÁ OLIVA NA VNITŘNÍ OKNO I VNĚJŠÍ OKNO
		OSTĚNÍ	VENKOVNÍ - PŮVODNÍ ZDĚNÁ KONSTRUKCE, NÁVAZNOST NA ŠTUKOVOU ÚPRAVU FASÁDY VNITŘNÍ - OMÍTKA
		AKUSTICKÉ POŽ.	AKUSTICKÝ POŽADAVEK MIN. Rw = 40,6 dB U OKEN SMĚREM DO KOLEJÍ
		PŘÍSLUŠENSTVÍ	-
		POŽÁRNÍ ODOLNOST	-
		PARAPETY	VNITŘNÍ DŘEVĚNÝ PARAPET ROVNÝ NOS, PŘESAH 30MM, TL. 30MM, HL. 230MM, Š. 1010MM - PŘESAH ZA OSTĚNÍ 40 MM, ROHY PŘESAHU V TVARU OBLOUKU, POVRCH. ÚPRAVA SHODNÁ S OKNY. VNĚJŠÍ PARAPET JE TVOŘEN KAMENNOU ŘÍMSOU
		KOTVENÍ	OCELOVÉ KOTEVNÍ PLECHY
		POZNÁMKA	-
			PŘED ZADÁNÍM DO VÝROBY JE NUTNO OVĚŘIT VELIKOST OTVORU A PŘEDLOŽIT K ODSOUHLASENÍ VÝROBNÍ DOKUMENTACI PRVKU VČETNĚ KOVÁNÍ A VYVZOROVÁNÍ MA¯ERIÁLŮ

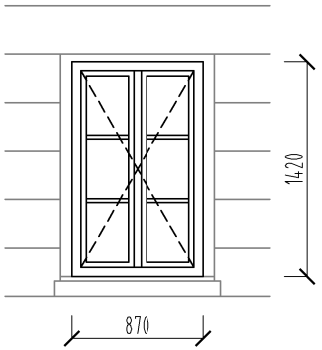

M 1:25
PŮDORYS

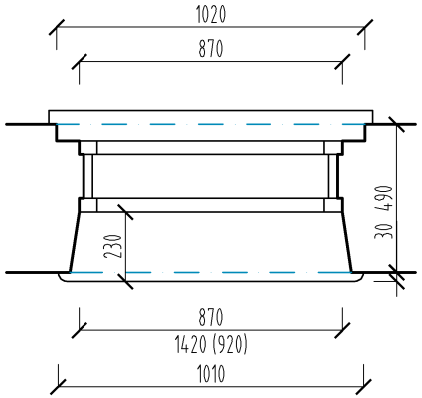

ROZMĚR OTVORU [mm]	POČET KUSŮ PODLE PODLAŽÍ					CELKEM KS
	1.PP	1.NP	-	-	-	
870 / 1420	-	3	-	-	-	3

STAVBA

REKONSTRUKCE VÝPRAVNÍ BUDOVY V ŽST. BEČOV NAD TEPLOU

NÁZEV VÝKRESU

VÝPIS OKENNÍCH OTVORŮ

OZNAČENÍ	SCHÉMA	POPIS	
OE.010	POHLED	OBECNÉ	OKNO HISTORIZUJÍCÍ DŘEVĚNÉ DVOJITÉ S IZOLAČNÍM DVOJSKLEM, OTEVÍRAVÉ DVOUKŘÍDLÉ
		RÁM	DŘEVĚNÝ, POVRCHOVÁ ÚPRAVA LAKOVÁNÍ, BAREVNOST PODLE NÁLEZOVÝCH SITUACÍ NA PŮVODNĚ DOCHOVANÝCH OKNECH, VÍCEVRSTVÁ KRYCÍ BARVA
		KŘÍDLO	OTEVÍRAVÁ KŘÍDLA ATYPOVÉ DŘEVĚNÁ, GUMOVÉ SYSTÉMOVÉ TĚSNĚNÍ, POVRCHOVÁ ÚPRAVA LAKOVÁNÍ, BAREVNOST PODLE NÁLEZOVÝCH SITUACÍ NA PŮVODNĚ DOCHOVANÝCH OKNECH, VÍCEVRSTVÁ KRYCÍ BARVA, PLECHOVÁ OKAPNICE, VNITŘNÍ I VNĚJŠÍ KŘÍDLA ČTYŘKŘÍDLÉHO ŠPALETOVÉHO OKNA JEDNOTABULKOVÁ, OTEVÍRANÁ DOVNITŘ
		ZASKLENÍ	IZOLAČNÍ DVOJSKLO SKLADBY 4-14-4, ČIRÉ, Uw 1,5W/m².K, g=0,67, ČLENĚNÍ DLE NÁKRESU, PROFILACE DLE VYVZOROVÁNÍ, BEZPEČNOSTNÍ FÓLIE TYPU P1A DLE ČSN EN 356 .
		KOVÁNÍ	8 x ZÁVĚS NOVODOBÝ ZAPUŠTĚNÝ VÁLEČKOVÝ, 2 x MOSAZNÁ OLIVA NA VNITŘNÍ OKNO I VNĚJŠÍ OKNO
		OSTĚNÍ	VENKOVNÍ - PŮVODNÍ ZDĚNÁ KONSTRUKCE, NÁVAZNOST NA ŠTUKOVOU ÚPRAVU FASÁDY VNITŘNÍ - OMÍTKA
		AKUSTICKÉ POŽ.	AKUSTICKÝ POŽADAVEK MIN. Rw = 40,6 dB U OKEN SMĚREM DO KOLEJÍ
		PŘÍSLUŠENSTVÍ	MAGNETICKÝ KONTAKT - SIGNALIZACE OTEVŘENÍ
		POŽÁRNÍ ODOLNOST	-
		PARAPETY	VNITŘNÍ DŘEVĚNÝ PARAPET ROVNÝ NOS, PŘESAH 30MM, TL. 30MM, HL. 230MM, Š. 1040MM - PŘESAH ZA OSTĚNÍ 40 MM, ROHY PŘESAHU V TVARU OBLOUKU, POVRCH. ÚPRAVA SHODNÁ S OKNY. VNĚJŠÍ PARAPET JE TVOŘEN KAMENNOU ŘÍMSOU
		KOTVENÍ	OCELOVÉ KOTEVNÍ PLECHY
		POZNÁMKA	U NOVÝCH VÝPLNÍ OTVORU V MÍSTNOSTECH 0P13 A 0P18 BUDOU DOPLNĚNÝ ŠAMBRÁNY Z OMÍTKOVINY , 40X20 MM
			PŘED ZADÁNÍM DO VÝROBY JE NUTNO OVĚŘIT VELIKOST OTVORU A PŘEDLOŽIT K ODSOUHLASENÍ VÝROBNÍ DOKUMENTACI PRVKU VČETNĚ KOVÁNÍ A VYVZOROVÁNÍ MA¯ERIÁLŮ

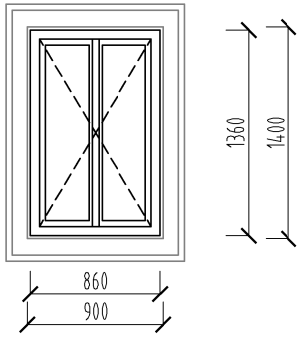

M 1:25

PŮDORYS

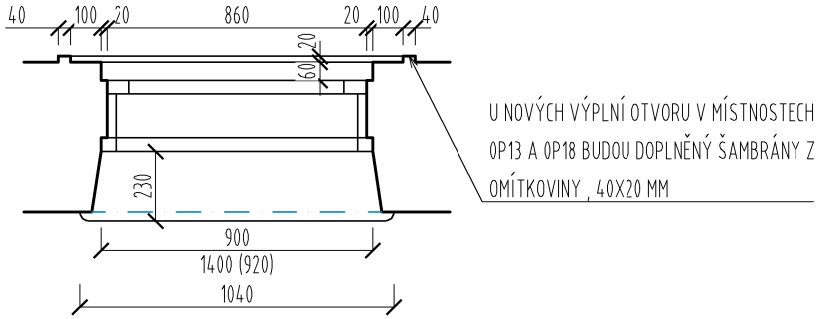

ROZMĚR OTVORU [mm]	POČET KUSŮ PODLE PODLAŽÍ					CELKEM KS
	1.PP	1.NP	-	-	-	
900 / 1400	-	6	-	-	-	6

STAVBA

REKONSTRUKCE VÝPRAVNÍ BUDOVY V ŽST. BEČOV NAD TEPLOU

NÁZEV VÝKRESU

VÝPIS OKENNÍCH OTVORŮ

OZNAČENÍ	SCHÉMA	POPIS	
OE.011	POHLED	OBECNÉ	OKNO HISTORIZUJÍCÍ DŘEVĚNÉ DVOJITÉ S IZOLAČNÍM DVOJSKLEM, OTEVÍRAVÉ DVOUKŘÍDLÉ S NADSVĚTLÍKEM, V STAVEBNĚ HISTORICKÝM PRŮZKUMU ODPOVÍDÁ INVENTARIZAČNÍ KARTĚ - PRVEK 010
		RÁM	DŘEVĚNÝ, POVRCHOVÁ ÚPRAVA LAKOVÁNÍ, BAREVNOST PODLE NÁLEZOVÝCH SITUACÍ NA PŮVODNĚ DOCHOVANÝCH CKNECH, VÍCEVRSTVÁ KRYCÍ BARVA
		KŘÍDLO	OTEVÍRAVÁ KŘÍDLA ATYPOVÉ DŘEVĚNÁ, GUMOVÉ SYSTÉMOVÉ TĚSNĚNÍ, POVRCHOVÁ ÚPRAVA LAKOVÁNÍ, BAREVNOST PODLE NÁLEZOVÝCH SITUACÍ NA PŮVODNĚ DOCHOVANÝCH OKNECH, VÍCEVRSTVÁ KRYCÍ BARVA, PLECHOVÁ OKAPNICE, VNITŘNÍ I VNĚJŠÍ KŘÍDLA ČTYŘKŘÍDLÉHO ŠPALETOVÉHO OKNA ,SPODNÍ DVOUTABULKOVÁ, VRCHNÍ JEDNOTABULKOVÁ, OTVÍRAVÁ DOVNITŘ, NADSVETLÍK - OTEVÍREVÉ KŘÍCLA ATYPOVÁ
		ZASKLENÍ	IZOLAČNÍ DVOJSKLO SKLADBY 4-14-4, ČIRÉ, Uw 1,5W/m^2.K, g=0,67, ČLENĚNÍ DLE NÁKRESU, ROZDĚLENO SVISLE I VODOROVNĚ NALEPENÝMI LIŠTAMI, PROFILACE DLE VYVZOROVÁNÍ, BEZPEČNOSTNÍ FÓLIE TYPU P1A DLE ČSN EN 356.
		KOVÁNÍ	PŘIZNANÉ HISTORIZUJÍCÍ ZÁVĚSY ZAPUŠTĚNÝ S KULIČKAMI NA KUŽELOVÝCH KONCÍCH CELKEM 20 KS (3KS SPODNÍ KŘÍDLO, 2KS HORNÍ KŘÍDLO), VNĚJŠÍ OKNO 2 x MOSAZNÁ OLIVA, VNITŘNÍ OKNO 2 x MOSAZNÁ OLIVA
		OSTĚNÍ	VENKOVNÍ - PŮVODNÍ ZDĚNÁ KONSTRUKCE, NÁVAZNOST NA ŠTUKOVOU ÚPRAVU FASÁDY VNITŘNÍ - OMÍTKA
	M 1:25 PŮDORYS	AKUSTICKÉ POŽ.	AKUSTICKÝ POŽADAVEK MIN. Rw = 40,6 dB U OKEN SMĚREM DO KOLEJÍ
		PŘÍSLUŠENSTVÍ	-
		POŽÁRNÍ ODOLNOST	-
		PARAPETY	VNITŘNÍ DŘEVĚNÝ PARAPET, ROVNY NOS UKONČENÝ ZDOBNOU PROFILACI VIZ. OBR, PŘESAH 40 MM, TL. 40 MM, HL. 120 MM, Š. 1240 MM, POVRCH. ÚPRAVA SHODNÁ S OKNY. VNĚJŠÍ PARAPET JE TVOŘEN KAMENNOU ŘÍMSOU
		KOTVENÍ	OCELOVÉ KOTEVNÍ PLECHY
		POZNÁMKA	-

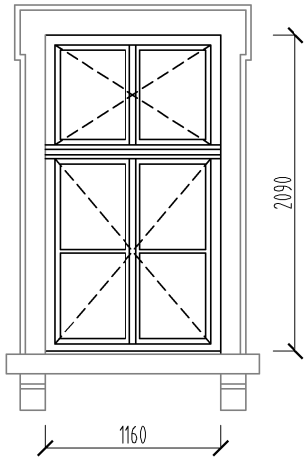

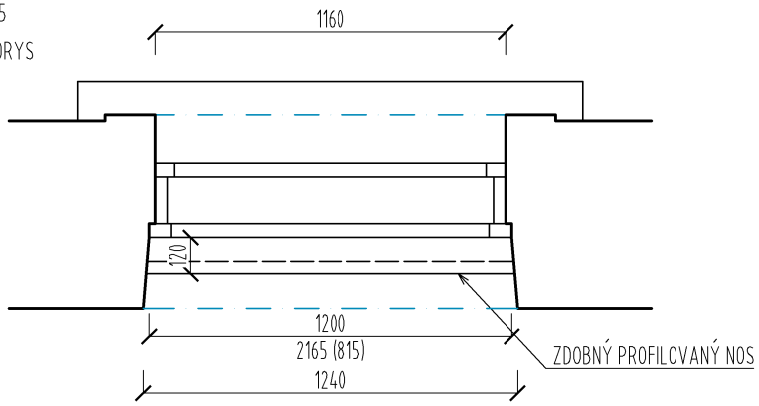

ROZMĚR OTVORU [mm]	POČET KUSŮ PODLE PODLAŽÍ					CELKEM KS
	1.PP	1.NP	2.NP	-	-	
1200 / 2165	-	-	19	-	-	19

PŘED ZADÁNÍM DO VÝROBY JE NUTNO OVĚŘIT VELIKOST OTVORU A PŘEDLOŽIT K ODSOUHLASENÍ VÝROBNÍ DOKUMENTACI PRVKU VČETNĚ KOVÁNÍ A VYVZOROVÁNÍ MA¯ERIÁLŮ

STAVBA

REKONSTRUKCE VÝPRAVNÍ BUDOVY V ŽST. BEČOV NAD TEPLOU

NÁZEV VÝKRESU

VÝPIS OKENNÍCH OTVORŮ

OZNAČENÍ	SCHÉMA
OE.011	MOSAZNÁ OLIVA - VNITŘNÍ OKNO MOSAZNÁ OLIVA - VNĚJŠÍ OKNO PROFILOVANÝ ZDOBNÝ NOS PARAPETU

STAVBA

REKONSTRUKCE VÝPRAVNÍ BUDOVY V ŽST. BEČOV NAD TEPLOU

NÁZEV VÝKRESU

VÝPIS OKENNÍCH OTVORŮ

OZNAČENÍ	SCHÉMA	POPIS	
OE.012	POHLED EXTERIÉR 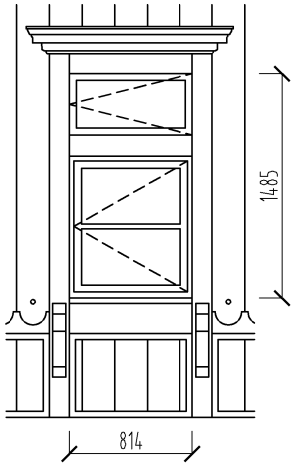 	OBECNÉ	OKNO HISTORIZUJÍCÍ DŘEVĚNÉ DVOJITÉ S IZOLAČNÍM DVOJSKLEM, OTEVÍRAVÉ VNITŘNÍ DVOUKŘÍDLÉ S NADSVĚTLÍKEM, OTEVÍRAVÉ VNĚJŠÍ JEDNOKŘÍDLÉ S NADSVĚTLÍKEM, V STAVEBNĚ HISTORICKÝM PRŮZKUMU ODPOVÍDÁ INVENTARIZAČNÍ KARTĚ - PRVEK 011
	POHLED INTERIÉR 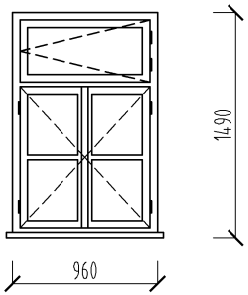 	RÁM	DŘEVĚNÝ, POVRCHOVÁ ÚPRAVA LAKOVÁNÍ, BAREVNOST PODLE NÁLEZOVÝCH SITUACÍ NA PŮVODNĚ DOCHOVANÝCH OKNECH, VÍCEVRSTVÁ KRYCÍ BARVA
		KŘÍDLO	OTEVÍRAVÁ KŘÍDLA ATYPOVÉ DŘEVĚNÁ, GUMOVÉ SYSTÉMOVÉ TĚSNĚNÍ, POVRCHOVÁ ÚPRAVA LAKOVÁNÍ, BAREVNOST PODLE NÁLEZOVÝCH SITUACÍ NA PŮVODNĚ DOCHOVANÝCH OKNECH, VÍCEVRSTVÁ KRYCÍ BARVA, PLECHOVÁ OKAPNICE, VNITŘNÍ TŘÍKŘÍDLÍ ŠPALETOVÝ OKNA, SPODNÍ DVOUTABULKOVÁ, VRCHNÍ JEDNOTABULKOVÁ, VNĚJŠÍ DVOUKŘÍDLÍ, SPODNÍ DVOUTABULKOVÁ, VRCHNÍ JEDNOTABULKCVÁ, OTVÍRAVÁ DOVNITŘ, NADSVETLÍK - OTEVÍREVÉ KŘÍDLA ATYPOVÁ
		ZASKLENÍ	IZOLAČNÍ DVOJSKLO SKLADBY 4-14-4, ČIRÉ, Uw 1,5W/m^2.K, g=0,67, ČLENĚNÍ DLE NÁKRESU, ROZDĚLENO SVISLE I VODOROVNĚ NALEPENÝMI LIŠTAMI, PROFILACE DLE VYVZOROVÁNÍ, BEZPEČNOSTNÍ FÓLIE TYPU P1A DLE ČSN EN 356.
		KOVÁNÍ	10 x ZÁVĚS NOVODOBÝ ZAPUŠTĚNÝ VÁLEČKOVÝ, 1 x OTEVÍRANÍ ESPAŇOLETA - VNITŘNÍ OKNO, VRCHNÍ NADSVĚTLÍK MÁ ZÁVĚSY JEDNOSTRANNÉ
	M 1:25 PŮDORYS 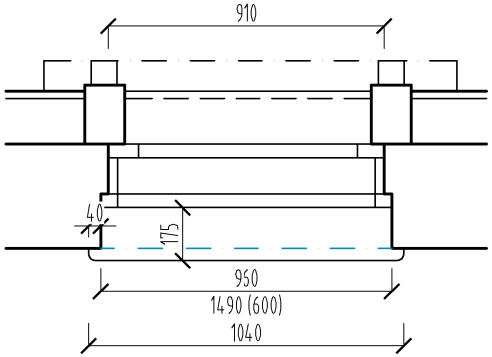 	OSTĚNÍ	VENKOVNÍ - PŮVODNÍ DŘEVĚNÁ KONSTRUKCE, NÁVAZNOST NA DŘEVĚNOU FASÁDU VNITŘNÍ - OMÍTKA
		AKUSTICKÉ POŽ.	AKUSTICKÝ POŽADAVEK MIN. Rw = 40,6 dB U OKEN SMĚREM DO KOLEJÍ
		PŘÍSLUŠENSTVÍ	-
		POŽÁRNÍ ODOLNOST	
		PARAPETY	VNITŘNÍ DŘEVĚNÝ PARAPET ROVNÝ NOS, PŘESAH 40MM, TL. 30MM, HL. 175MM, Š. 1040MM - PŘESAH ZA OSTĚNÍ 40 MM, ROHY PŘESAHU V TVARU OBLOUKU, POVRCH. ÚPRAVA SHODNÁ S OKNY. VNĚJŠÍ PARAPET VIZ VÝPIS KLEMPÍŘSKÝCH PRVKŮ
		KOTVENÍ	OCELOVÉ KOTEVNÍ PLECHY
		POZNÁMKA	-

ROZMĚR OTVORU [mm]	POČET KUSŮ PODLE PODLAŽÍ					CELKEM KS
	1.PP	1.NP	2.NP	3.NP	-	
960 / 1490	-	-	-	4	-	4

PŘED ZADÁNÍM DO VÝROBY JE NUTNO OVĚŘIT VELIKOST OTVORU A PŘEDLOŽIT K ODSOUHLASENÍ VÝROBNÍ DOKUMENTACI PRVKU VČETNĚ KOVÁNÍ A VYVZOROVÁNÍ MA¯ERIÁLŮ

STAVBA

REKONSTRUKCE VÝPRAVNÍ BUDOVY V ŽST. BEČOV NAD TEPLOU

NÁZEV VÝKRESU

VÝPIS OKENNÍCH OTVORŮ

OZNAČENÍ	SCHÉMA
OE.012	

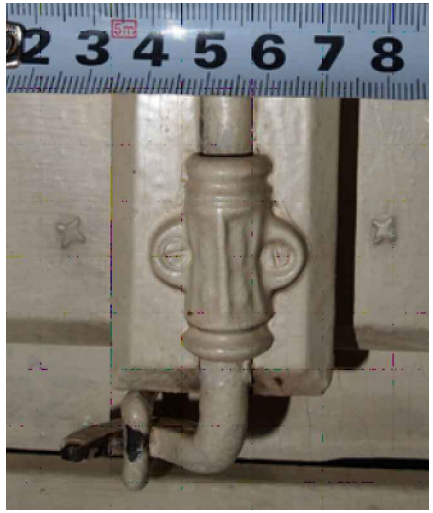

STAVBA

REKONSTRUKCE VÝPRAVNÍ BUDOVY V ŽST. BEČOV NAD TEPLOU

NÁZEV VÝKRESU

VÝPIS OKENNÍCH OTVORŮ

OZNAČENÍ	SCHÉMA	POPIS	
OE.013	POHLED EXTERIÉR / POHLED INTERIÉR	OBECNÉ	OKNO HISTORIZUJÍCÍ DŘEVĚNÉ DVOJITÉ S IZOLAČNÍM DVOJSKLEM, OTEVÍRAVÉ JEDNOKŘÍDLÉ
		RÁM	DŘEVĚNÝ, POVRCHOVÁ ÚPRAVA LAKOVÁNÍ, BAREVNOST PODLE NÁLEZOVÝCH SITUACÍ NA PŮVODNĚ DOCHOVANÝCH CKNECH, VÍCEVRSTVÁ KRYCÍ BARVA
		KŘÍDLO	OTEVÍRAVÁ KŘÍDLA ATYPOVÉ DŘEVĚNÁ, GUMOVÉ SYSTÉMOVÉ TĚSNĚNÍ, POVRCHOVÁ ÚPRAVA LAKOVÁNÍ, BAREVNOST PODLE NÁLEZOVÝCH SITUACÍ NA PŮVODNĚ DOCHOVANÝCH OKNECH, VÍCEVRSTVÁ KRYCÍ BARVA, PLECHOVÁ OKAPNICE, VNITŘNÍ I VNĚJŠÍ KŘÍDLA DVOUŘKŘÍDLÉHO ŠPALETOVÉHO OKNA JEDNOTABULKOVÁ, OTEVÍRANÁ DOVNITŘ
		ZASKLENÍ	IZOLAČNÍ DVOJSKLO SKLADBY 4-14-4, ČIRÉ, Uw 1,5W/m^2.K, g=0,67, ČLENĚNÍ DLE NÁKRESU, ROZDĚLENO SVISLE I VODOROVNĚ NALEPENÝMI LIŠTAMI, PROFILACE DLE VYVZOROVÁNÍ, BEZPEČNOSTNÍ FÓLIE TYPU P1A DLE ČSN EN 356.
		KOVÁNÍ	6 x ZÁVĚS NOVODOBÝ ZAPUŠTĚNÝ VÁLEČKOVÝ, ZÁVĚSY JEDNOSTRANNÉ
		OSTĚNÍ	VENKOVNÍ - PŮVODNÍ DŘEVĚNÁ KONSTRUKCE, NÁVAZNOST NA DŘEVĚNOU FASÁDU VNITŘNÍ - OMÍTKA
		AKUSTICKÉ POŽ.	AKUSTICKÝ POŽADAVEK MIN. Rw = 40,6 dB U OKEN SMĚREM DO KOLEJÍ
		PŘÍSLUŠENSTVÍ	-
		POŽÁRNÍ ODOLNOST	-
		PARAPETY	VNITŘNÍ DŘEVĚNÝ PARAPET ROVNÝ NOS, PŘESAH 30MM, TL. 30MM, HL. 350MM, Š. 785 MM - PŘESAH ZA OSTĚNÍ 40 MM, ROHY PŘESAHU V TVARU OBLOUKU, POVRCH. ÚPRAVA SHODNÁ S OKNY. VNĚJŠÍ PARAPET JE TVOŘEN DŘEVĚNÝMI PRVKY
		KOTVENÍ	OCELOVÉ KOTEVNÍ PLECHY
		POZNÁMKA	-

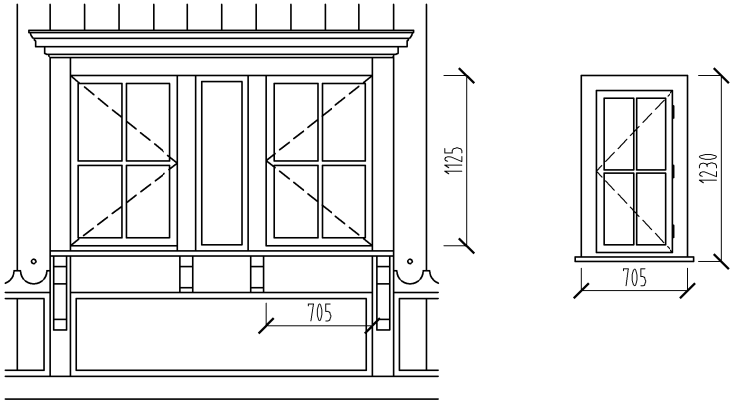

M 1:25

PŮDORYS

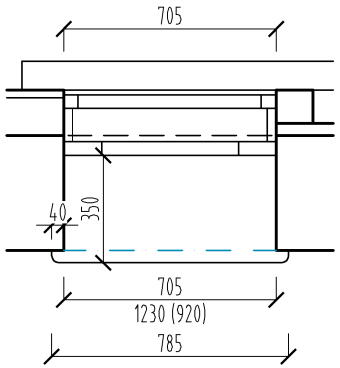

ROZMĚR OTVORU [mm]	POČET KUSŮ PODLE PODLAŽÍ					CELKEM KS
	1.PP	1.NP	2.NP	3.NP	-	
705 / 1230	-	-	-	2	-	2

PŘED ZADÁNÍM DO VÝROBY JE NUTNO OVĚŘIT VELIKOST OTVORU A PŘEDLOŽIT K ODSOUHLASENÍ VÝROBNÍ DOKUMENTACI PRVKU VČETNĚ KOVÁNÍ A VYVZOROVÁNÍ MA¯ERIÁLŮ

STAVBA

REKONSTRUKCE VÝPRAVNÍ BUDOVY V ŽST. BEČOV NAD TEPLOU

NÁZEV VÝKRESU

VÝPIS OKENNÍCH OTVORŮ

OZNAČENÍ	SCHÉMA
OE.013	

STAVBA

REKONSTRUKCE VÝPRAVNÍ BUDOVY V ŽST. BEČOV NAD TEPLOU

NÁZEV VÝKRESU

VÝPIS OKENNÍCH OTVORŮ

OZNAČENÍ	SCHÉMA	POPIS	
OE.014	POHLED EXTERIÉR	OBECNÉ	STŘEŠNÍ VYLEZ DO NEVYTÁPĚNÝCH PROSTOR
	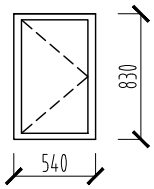	RÁM	BOROVICOVÉ DŘEVO, VAKUOVĚ IMPREGNOVANÉ, V ODSTÍNU RAL DLE VÝBĚRU ARCHITEKTA
		KŘÍDLO	HLINÍKOVÝ PROFIL, INTEGROVANÉ TĚSNÍCÍ LEMOVÁNÍ, OTEVÍRANÍ NA LEVOU/PRAVOU STRANU
		ZASKLENÍ	DVOJSKLO SKLADBY 4H-8-4H, ČIRÉ,
		KOVÁNÍ	OKENNÍ KŘÍDLA OSAZENÁ TYPOVÝM KOVÁNÍM S KLIKOU, VYLEZ JE VYBAVEN RUKOJETÍ, KTERÁ UMOŽNUJE BLOKOVAT KŘÍDLO VE TŘECH POLOHÁCH, DÍKY ČEMUŽ JE MOŽNÉ VĚTRAT PŮDNÍ PROSTOR
		OSTĚNÍ	-
		AKUSTICKÉ POŽ.	-
		PŘÍSLUŠENSTVÍ	-
		POŽÁRNÍ ODOLNOST	-
		PARAPETY	-
		KOTVENÍ	MONTÁŽ NA LATÍCH
		POZNÁMKA	VNĚJŠÍ ROZMĚRY RÁMU 540 x 830 mm, VNITŘNÍ ROZMĚRY RÁMU 480 x 770 mm DODÁVKA VČETNĚ KOMPLETNÍHO OPLECHOVÁNÍ V ODSTÍNU RAL DLE VÝBĚRU ARCHITEKTA, KOTVÍCÍCH A MONTÁŽNÍCH PRVKŮ

ROZMĚR OTVORU [mm]	POČET KUSŮ PODLE PODLAŽÍ					CELKEM KS
	1.PP	1.NP	2.NP	3.NP	STŘECHA	
540 / 830	-	-	-	-	3	3

PŘED ZADÁNÍM DO VÝROBY JE NUTNO OVĚŘIT VELIKOST OTVORU A PŘEDLOŽIT K ODSOUHLASENÍ VÝROBNÍ DOKUMENTACI PRVKU VČETNĚ KOVÁNÍ A VYVZOROVÁNÍ MATERIÁLŮ